vendas@iope.com.br
www.iope.com.br

TRANSMISSOR INTELIGENTE DE TEMPERATURA - 1 E 2 CANAIS

Transmissor Inteligente de Temperatura - Modelo 663

- Em conformidade com o padrão FCG HART;
- Suporta 2 canais: 2 RTD / 2 TC;
- Entrada para RTD a 2 fios ou 3 fios;
- Precisão de compensação da junta fria TC <±1,0 °C;
- Alta exatidão: ± 0,02 % (FE), efeito da temperatura: <50ppm/°C;
- Alimentação 9 Vcc até 42 Vcc;
- Conformidade com a IEC 61000 (GB/T 18268-2000);
- Classificação do Invólucro: Exd IIC T4/ T6 Gb - IP65.

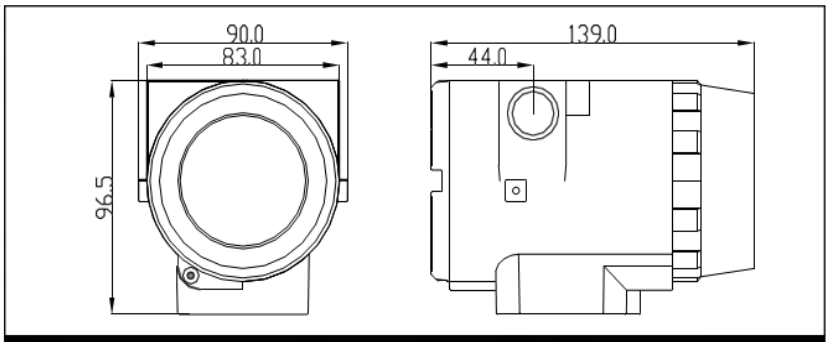

Dimensão

Terminal de Fiação

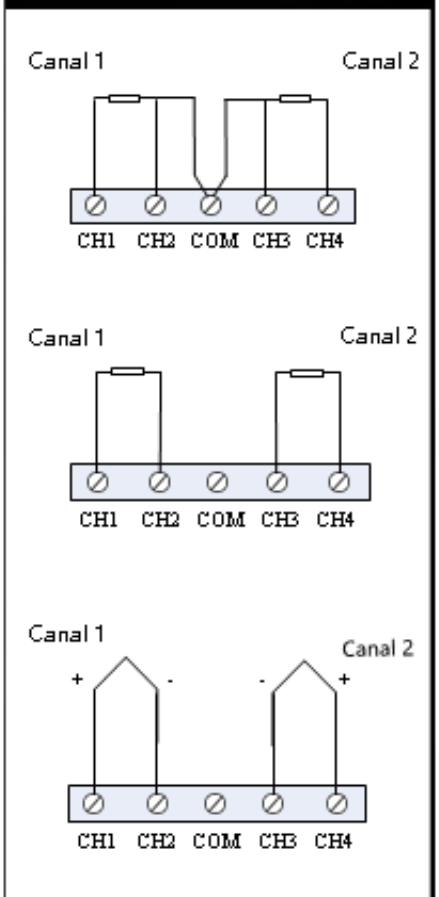

Fiação

Índice de precisão de temperatura - RTD (precisão digital)

Tipo de Sinal	Faixa de Trabalho (°C)	Precisão
Resistência	0 ~ 500 Ω	±0,05 %
	0 ~ 4000 Ω	±0,05 %
Pt100	-200 ~ 850 °C	±0,2 °C
Pt1000	-200 ~ 850 °C	±0,1 °C
Cu50	-50 ~ 150 °C	±0,3 °C
Cu100	-50 ~ 150 °C	±0,2 °C

Índice de precisão de temperatura - TC (precisão digital)

Tipo de Sinal	Faixa de Trabalho (°C)	Precisão
Tensão	-100 mV ~ +100 mV	± 0,05 %
B	500 °C ~ 1810 °C	±1,0 °C
E	-200 °C ~ 1000 °C	±0,4 °C
J	-190 °C ~ 1200 °C	±0,4 °C
K	-200 °C ~ 1372 °C	±0,4 °C
N	-190 °C ~ 1300 °C	±0,8 °C
R	0 °C ~ 1768 °C	±1,0 °C
S	0 °C ~ 1768 °C	±1,0 °C
T	-200 °C ~ 400 °C	±0,4 °C

Rua Eulálio da Costa Carvalho 99, Bairro do Limão - São Paulo, SP